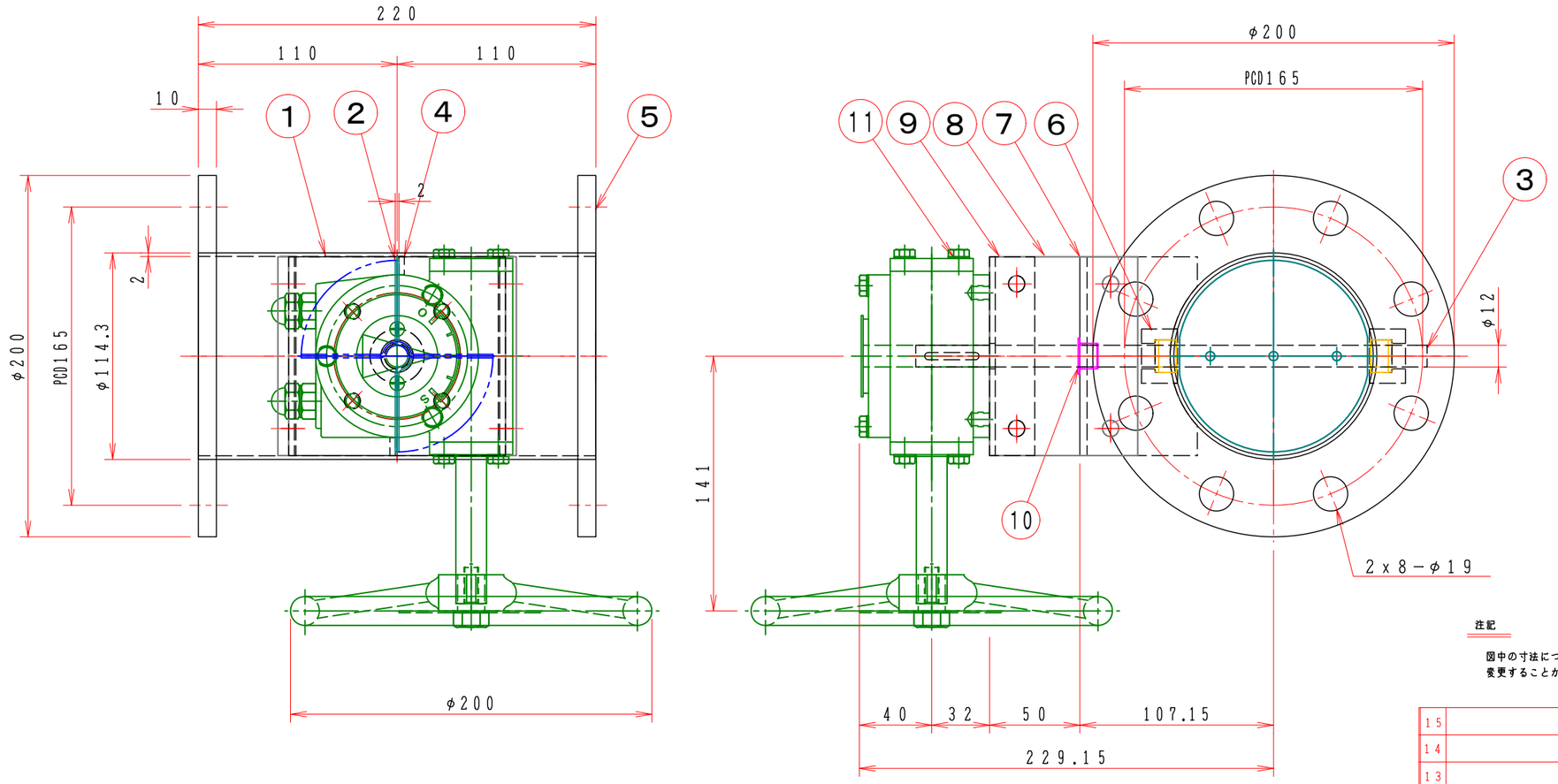

注記

図中の寸法については現場調査及び機器設計等の進捗にともなって変更することがある。

特　記

1．板フランジとケーシング接合部の内面は全溶接、外側は点付溶接。

2．仕上げは内外面酸洗いとする。

3．本図ダンパーの使用範囲は下記の通です。外径寸法はインチサイズ（鋼管サイズ）です。

静圧：±2．0KPa以下　風速：20m／s以下　温度：−10〜60℃以下

No	部品名称 TITLE	数量 QTY	備考（規格・寸法）(DIMENSIONS)
15			
14			
13			
12			
11	手動ハンドル	1	BVG−02A　FC−250
10	ドライブッシュ	1	LFZF12−10
9	ハンドル取付板	1	SPC　3．2t
8	接続板	2	SS400　9．0t
7	取付架台	1	SUS−304　4．0t
6	シャフトボス	2	[illegible]．0t
5	フランジ	2	JIS−5K　SUS304　12t
4	羽根当て	1	SUS304　3x10
3	シャフト	1	SUS304　φ12
2	可動羽根	1	SUS304　2．0t
1	ダンパー本体	1	MD−100A　SUS304　2．0t

回数 REV.MARK	尺度 SCALE 1：3	承認 APPROVED BY	検図 CHECKED BY
年月日 DATE	単位 UNITS	設計 DESIGNED BY	製図 DRAWN BY Takeda 2006．05．10
承認 APPROVED BY			
変更者 REVISED BY			
記事 CONTENTS			

変更 REVISIONS

栄進空調株式会社
EISHIN KUCHO CO.，LTD.

名称 TITLE

手動・ダンパー
EBPWLF−100A−U
(SUS)

EBPWLF−100A−U　01/10

変更回数 REV.MARK　01

M/#　O/#　工事番号 JOB No.

図面番号 DRAWING NO.